女子ダブルス V45up　予選　　9月14日

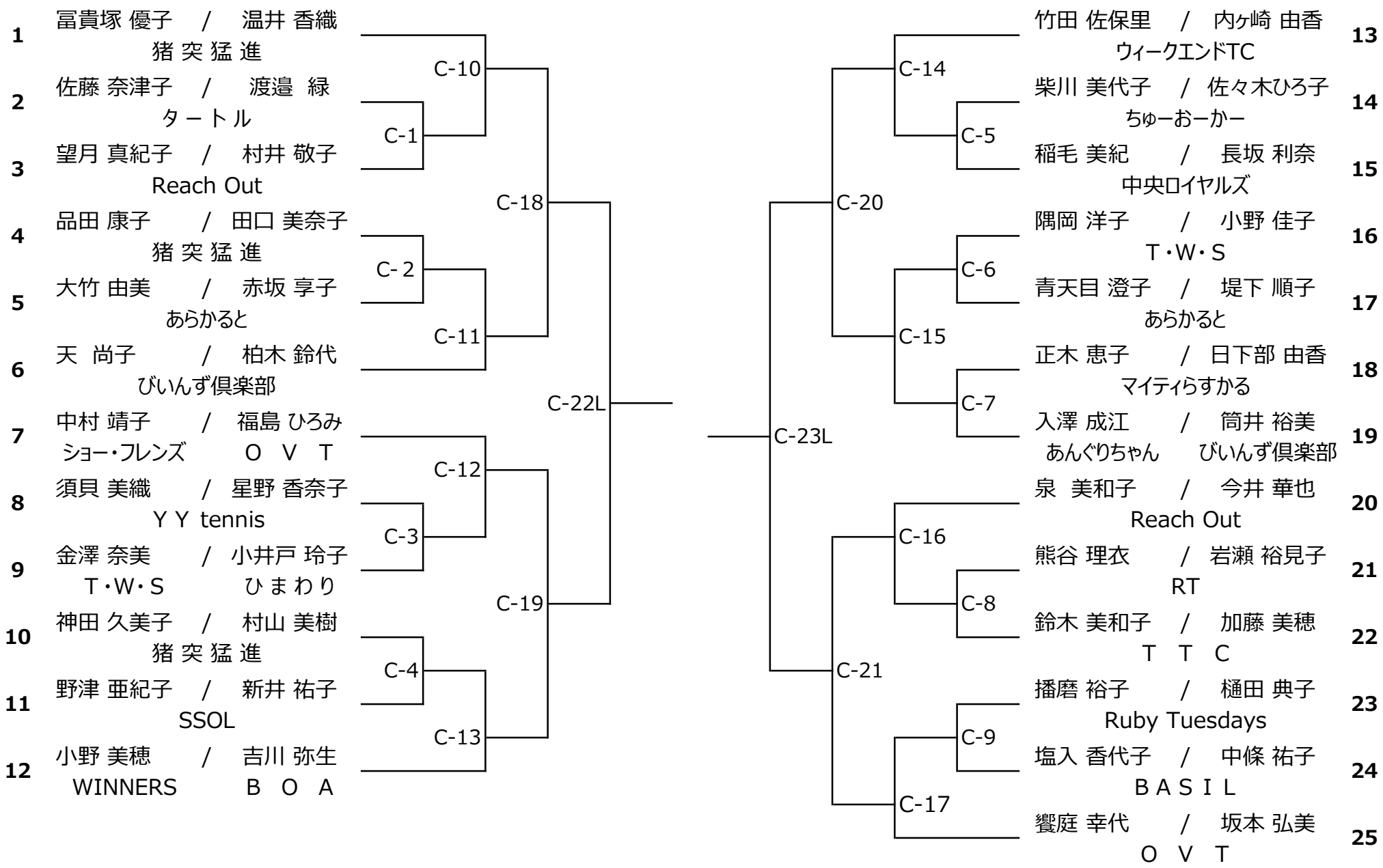
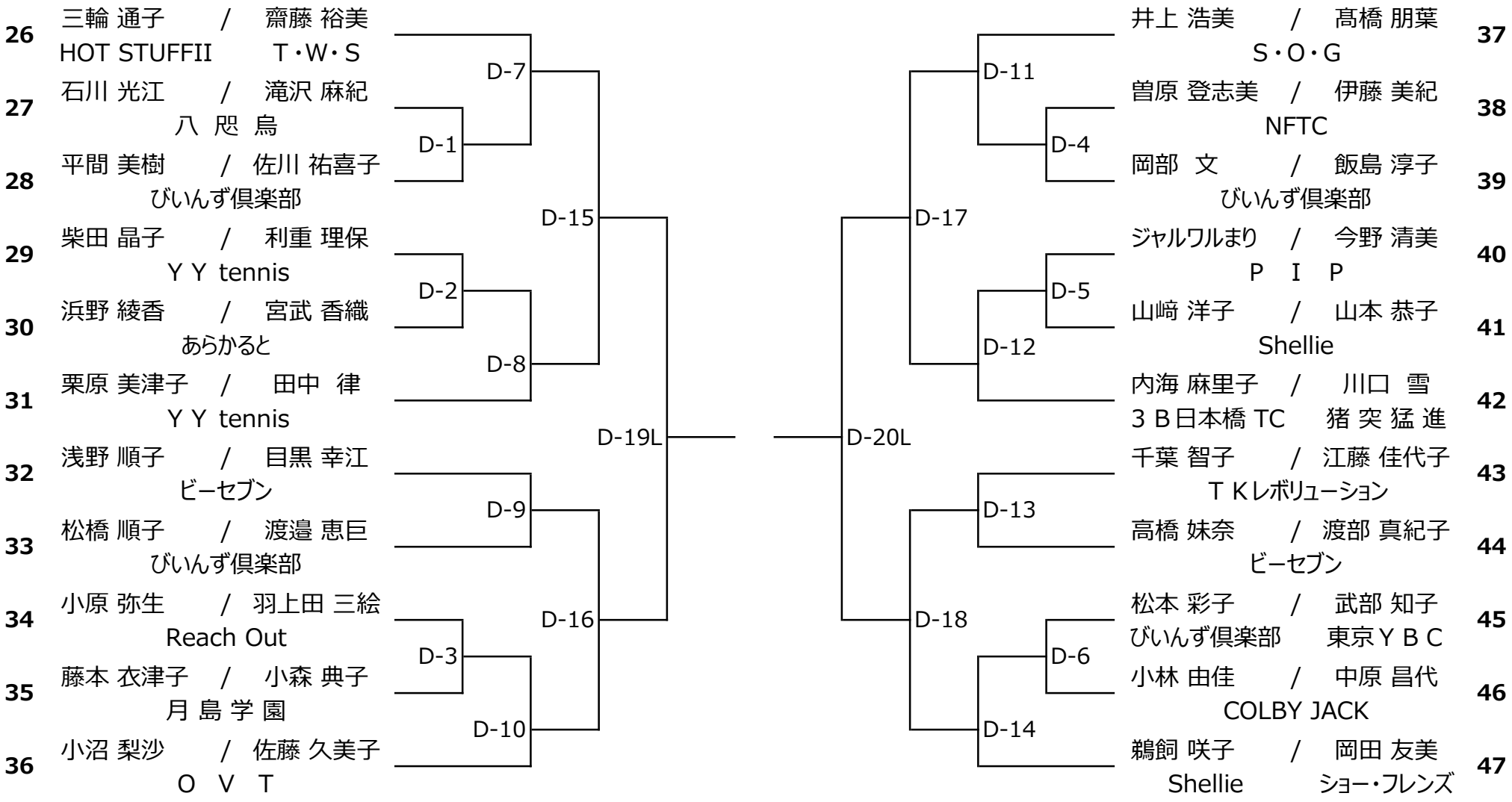
女子ダブルス V45up　予選　　9月15日